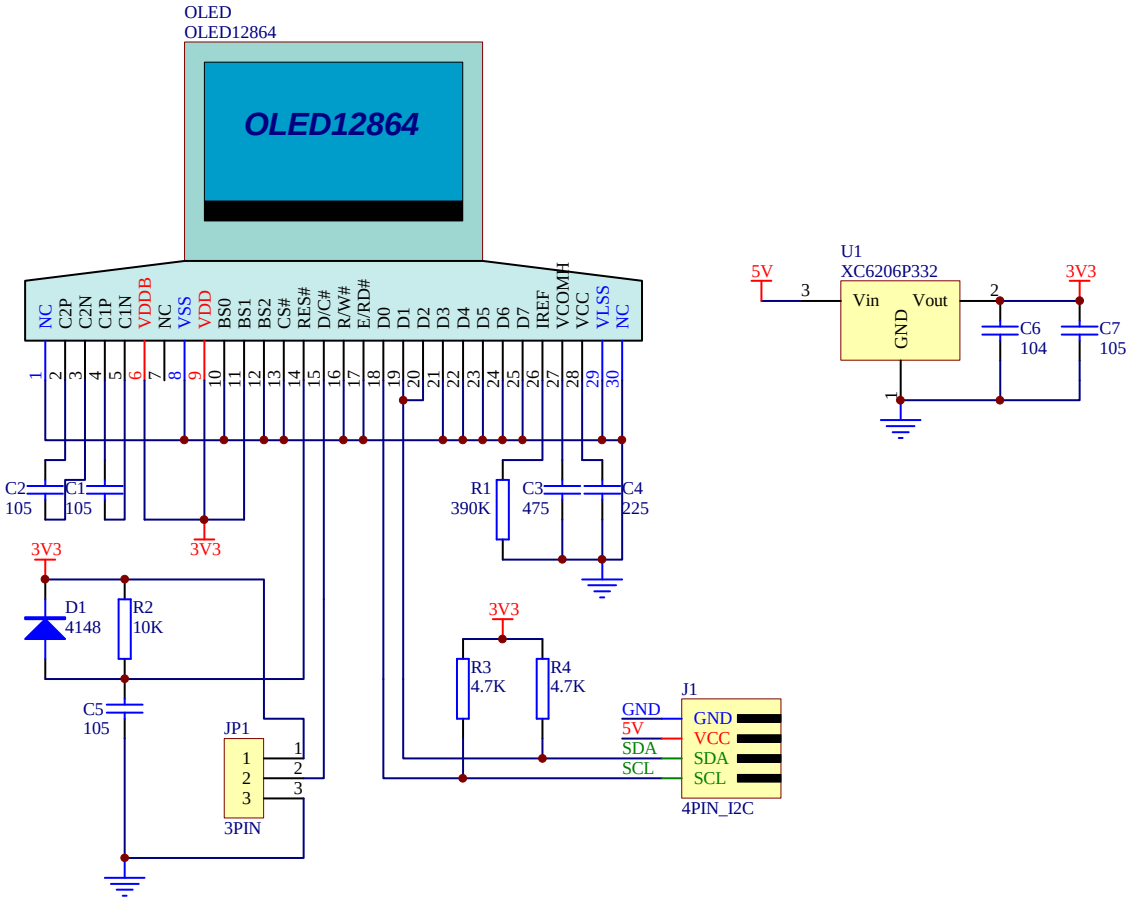

Title: OLED12864 1.3	
Size：A	Designer：Arvin
www.YwRobot.net	