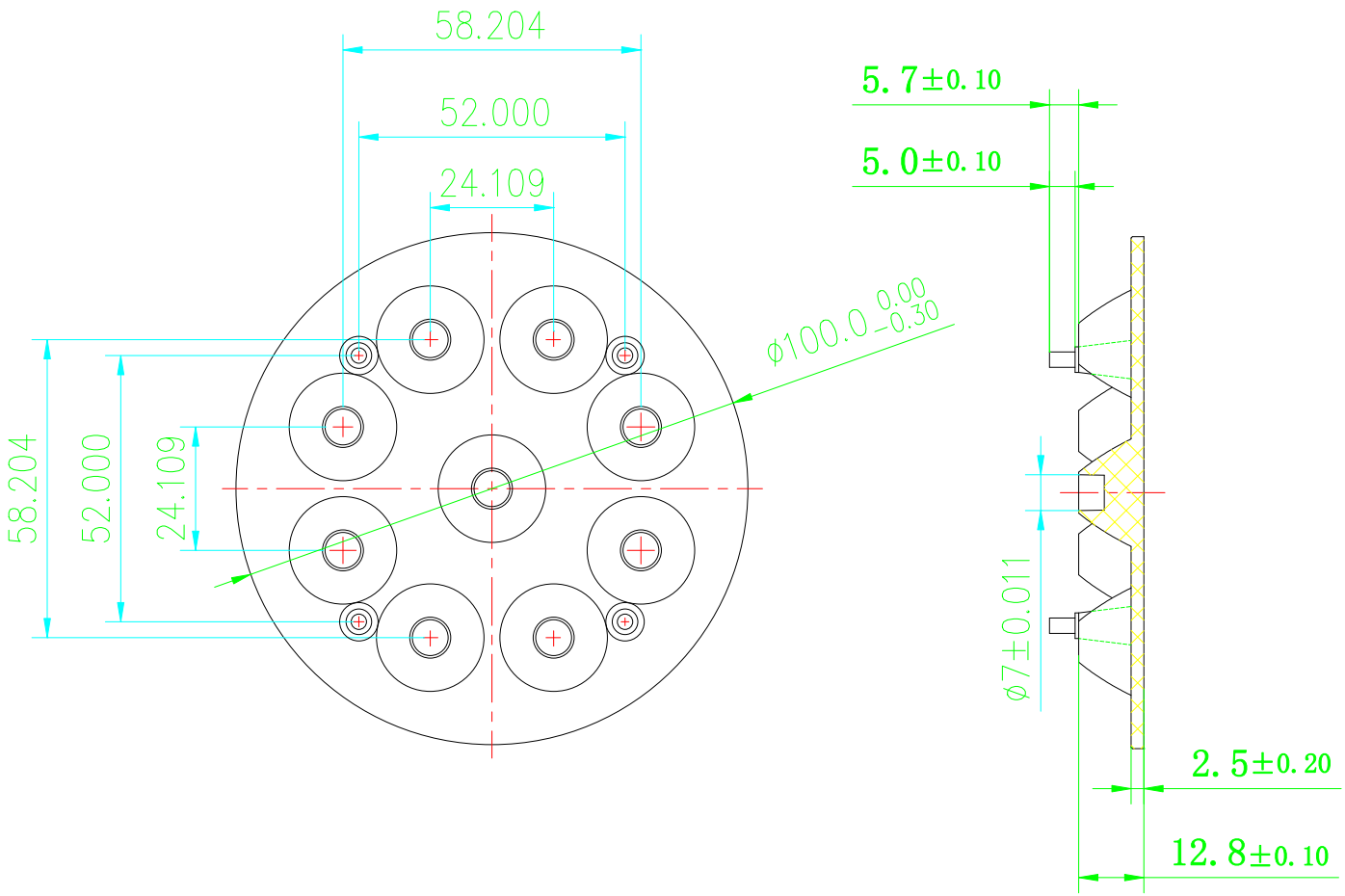

變更記事													
						PART		顏色 COLOR			SCALE		深圳百康光电有限公司
						~ 5	±0.03	材質 MATERIAL	PMMA		UNIT	mm	
						5 ~ 10	±0.05						
						10 ~ 20	±0.10	設計 DESING	陈峰	08/11/13	SIZE	A4	料號 PART NO.
						20 ~ 30	±0.15						
1	08/11/13	NEW	——	——		30 ~	±0.20	審核 CHECK			SHEET		品名 TITLE: 产品图
						Angle	± 1°						
版次 REV	日期 DATE	變更說明 MODIFICATION DESCRIPTION	變更 CHANGE	核准 APPROVE		DIM	TOL	核准 APPROVE			PROJ.		圖號 DRAWING NO. BK-9H1